DIAGRAMA ELÉTRICO XT 225

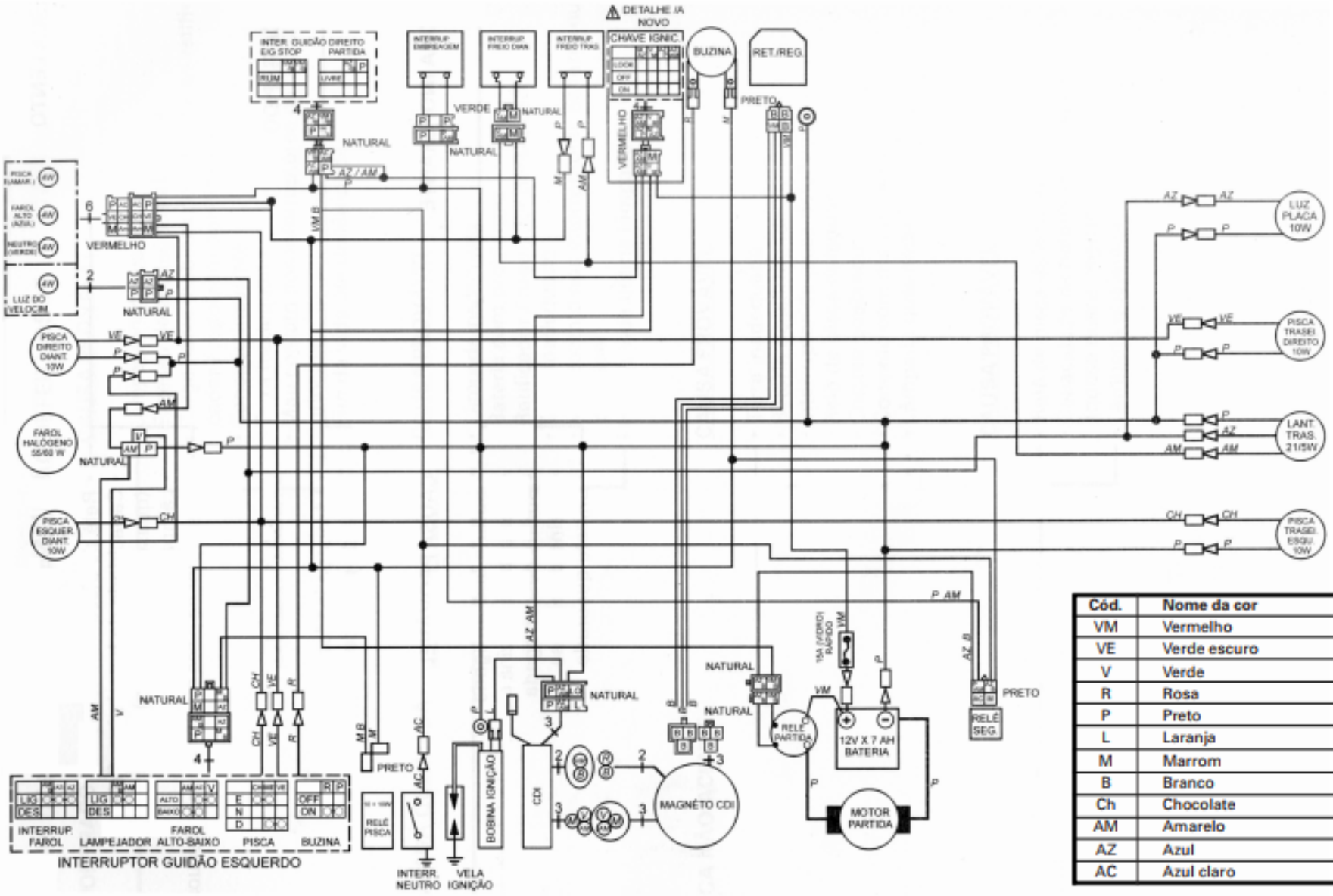

Cód.	Nome da cor
VM	Vermelho
VE	Verde escuro
V	Verde
R	Rosa
P	Preto
L	Laranja
M	Marrom
B	Branco
Ch	Chocolate
AM	Amarelo
AZ	Azul
AC	Azul claro